VSS−3

Pu=76.64kW
Pa=54.0kW
Ia=90.0A

Uzstādīš.veids: v/a
Aizsardzības kl.: IP44

400/230V

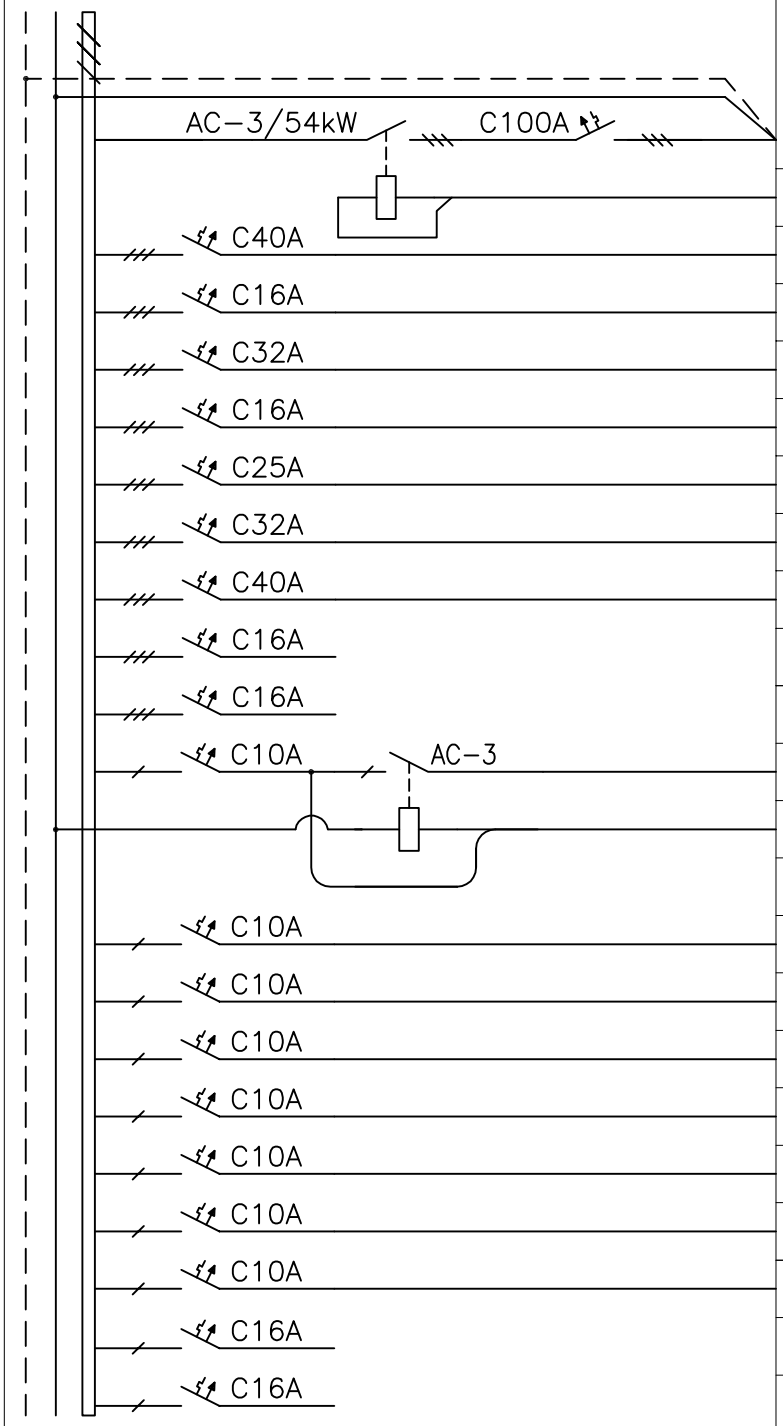

Grupas numurs	Kabelis	Kabeļa garums m	Patērētāja nosaukums	Patēr.jauda kW
	NYM−J−5x35	25	Ievads no SS−1 gr.M−3	
	UAS apjoms		Ventilācijas atslēgšana ugunsgrēka gadījumā	
101	NYM−J−5x6	25	Vent. AHU4 bēniņos	15.0
102	NYM−J−5x2.5	40	Vent. AHU5 bēniņos	5.64
103	NYM−J−5x6	40	Vent. AHU6 bēniņos	11.0
104	NYM−J−5x2.5	45	Vent. AHU7 bēniņos	5.64
105	NYM−J−5x4	45	Vent. AHU7 dzesēš. kompresors bēniņos	10.0
106	NYM−J−5x6	60	Vent. AHU8 bēniņos	11.0
107	NYM−J−5x10	60	Vent. AHU8 dzesēš. kompresors bēniņos	18.0
108			Rezerve	
109			Rezerve	
131	NYM−J−3x1.5	40	Kanāla vent. N23 bēniņos	0.05
	NYM−J−3x1.5	35	Kanāla vent. N23 vadība T. 649	
132	NYM−J−3x1.5	425	Vārsts N4, P4 T.607, 609,617,618,382,178, 167,169,177,190	0.054
133	NYM−J−3x1.5	110	Vārsts N6, P6 T.411	0.006
134	NYM−J−3x1.5	80	Perspektīva pieslēgšana ventilatopiem bēniņos	0.05
135	NYM−J−3x1.5	80		0.05
136	NYM−J−3x1.5	80		0.05
137	NYM−J−3x1.5	70		0.05
138	NYM−J−3x1.5	70		0.05
139			Rezerve	
140			Rezerve	

Pasūtītājs:	Latvijas Lauksaimniecības universitāte reģ. Nr. 90000041898 Lielā iela 2, Jelgava, LV - 3001	Pasūtījums:	Nr.2015-320
Objekts:	Jelgavas pils vēdināšanas sistēmas atjaunošanas un pārbūves būvprojekta izstrāde Lielā ielā 2, Jelgavā, LV - 3001	Stadija: BP	Lapa: EL-6 / Lapu sk.:
		M b/m	
Lapas nosaukums:	Sadalnes VSS-3 elektriskā principiālā shēma	SIA "Jumiks Construction & Maintenance" Rīga, A.Deglava iela 166a	

		Paraksts	Datums
Proj.vad.	V.Rubins		12.2015
Projektētājs	D.Stancels		12.2015

© Projekta dokumentācija nav izmantojama citu objektu projektēšanai un/vai celtniecībai bez saskaņošanas ar SIA " Jumiks Construction & Maintenance"